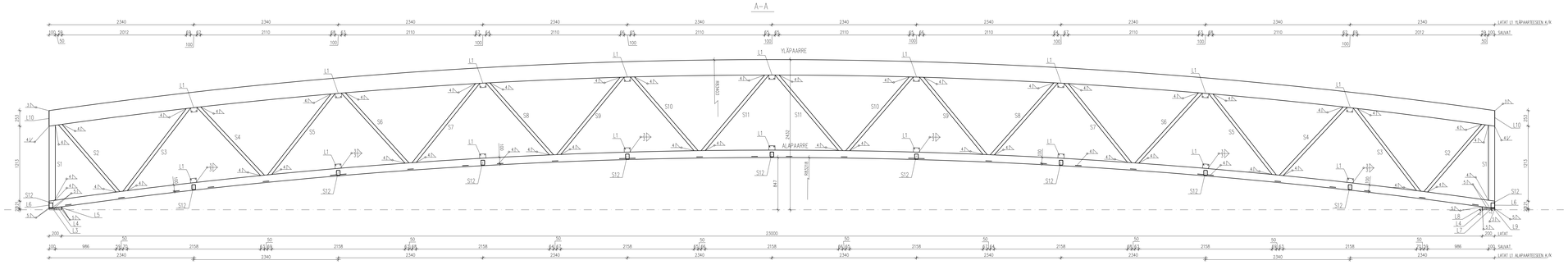

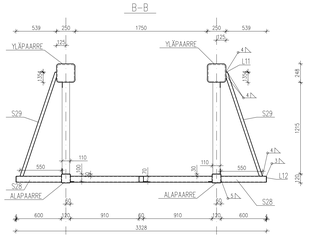

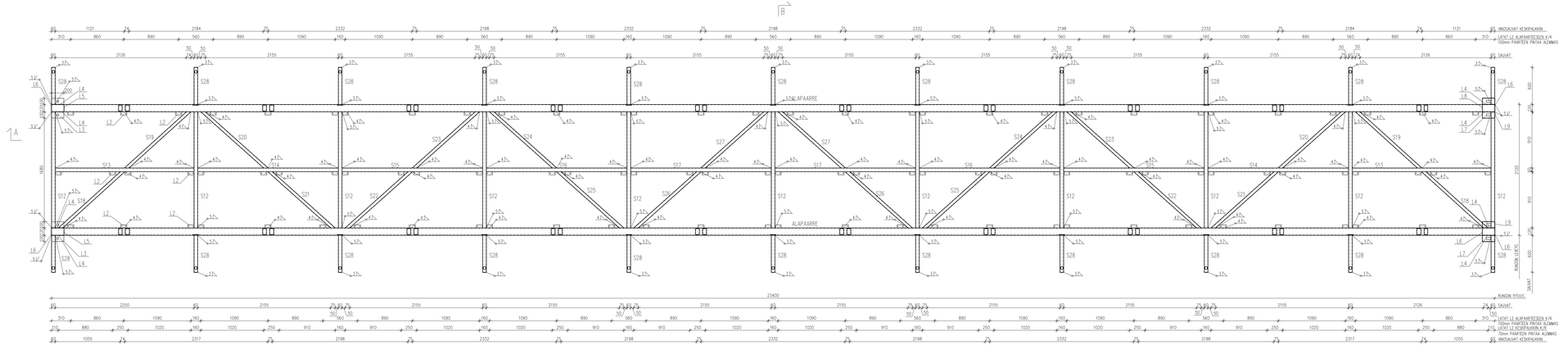

KUORMITUSTIEDOT:
HYÖTYKUORMA 4kN/m2 TAI 20kN PISTEKUORMA
OMAPAINO 0,9kN/m2

HITSAUSLUOKKA C
RASTITUSLUOKKA C4 PINTAKÄSITTELY:
Sa 2 1/2, EP1=80µ, PUR2=200µ, VRR RAL 370-6

SILTOJA YHTENSÄ 3KPL

Numero/ päivä	Korjattu/Tilv.	Sivu/Ref.	Viitenumeron yläkäsitteinen/ylä- osiin
0	—	—	—
Kaupunki/Kommuna: UUDISRAKENNUS			Otsikko/Rubrik: RAKENNEPIIRUSTUS
Kaupunkirakenteen osa ja osoite: KÄVELYSILLAT NIVALAN KAUPUNKI 85500 NIVALA			Piirustuksen sisältö: TERÄSOSAT KASAUSKUVA
			Mittakaava: 1:20
SUUNNITTELU LAUKKA OY		TORPPAN 1 85500 NIVALA (08) 442 4414	Suunnittelutehtävän numero, piirustuksen numero ja muutos: RAK 2283 04
pvm: 26.11.2021	suun. Heikki Ahonen (HK) TIMETIE		
pvm:	tark.		